Przekrój pionowy A-A

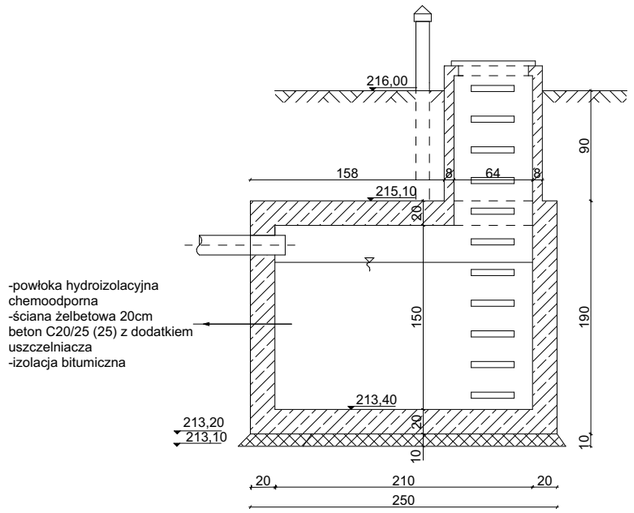

Rzut poziomy zbiornika

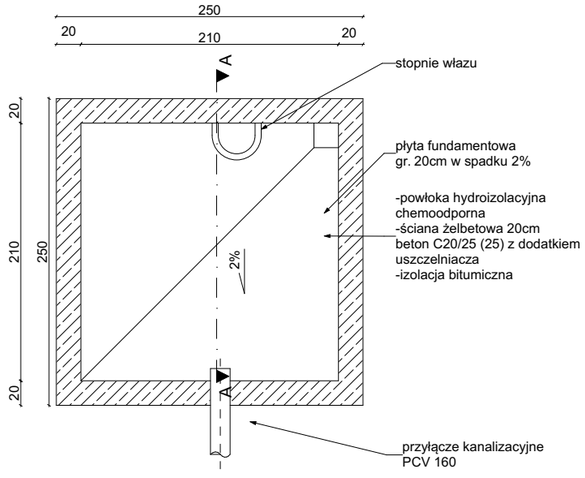

Płyta pokrywowa zbiornika

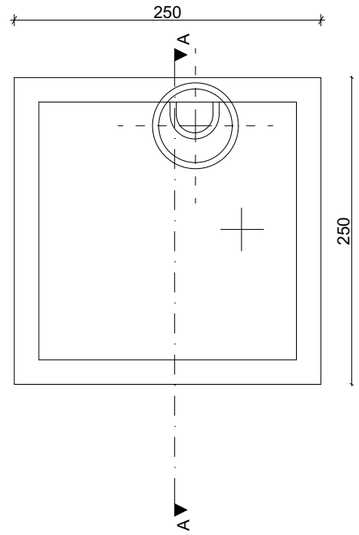

Usługi Budowlano - Projektowe

Leszek Zaremba

ul. Rynek 17
28-200 Staszów
697-942-129

Inwestor:	Gmina Tuczępy Tuczępy 35, 28-142 Tuczępy	
Nazwa inwestycji:	Budowa magazynu obrony cywilnej	
Treść rysunku:	Schemat zbiornika na wody opadowe	Data: 12.06.2026 r.
Projektant sanit.:	mgr inż. Małgorzata Szywacz SWK/0091/PBS/21	
Sprawdzający sanit.:	mgr inż. Jakub Przyłucki SWK/0108/PWBS/17	
Lokalizacja inwestycji:	działki nr ewid. 283/4, 283/2 oraz 85/2, obręb 0014 Tuczępy jednostka ewid. 260107_2 Tuczępy	
Format/skala	a3/1:50	Nr rysunku PZT-3